ՍՂԱՐԱՆ Մ1:50

ՏԵՍՔ Բ-Բ

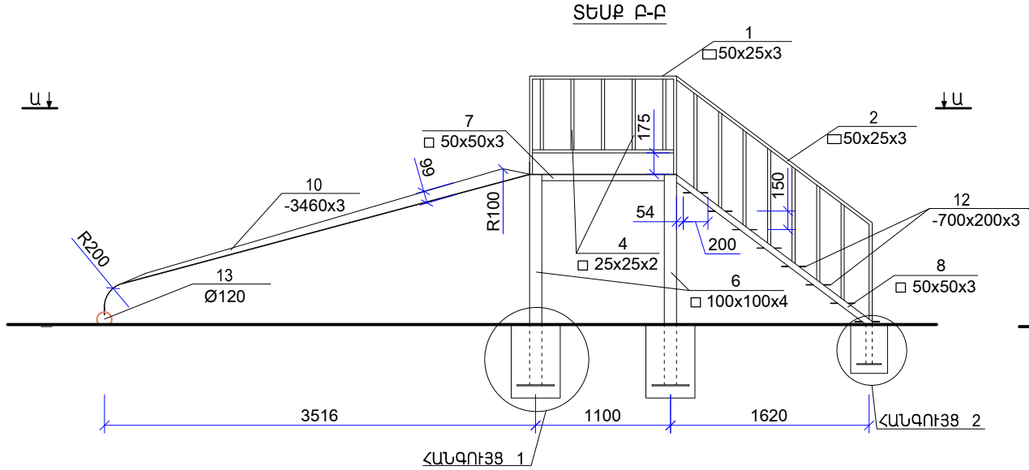

ՏԵՍՔ Գ-Գ

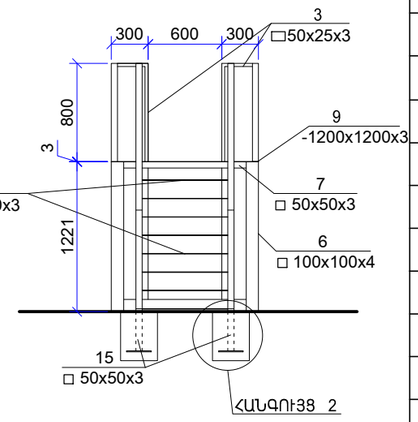

ՏԵՍՔ Ա-Ա

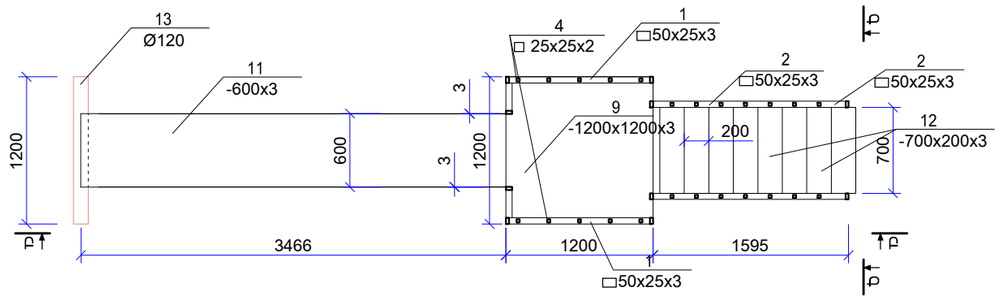

ԴԻՐՔ	ՆՇԱՆԱԿՈՒՄԸ	ԱՆՎԱՆՈՒՄԸ	ՔԱՆ.ՀԱՏ	ԾԱՆՈԹ.	ԸՆԴՀԱՆ.
	ՍՂԱՐԱՆԻ ՄԵՏԱՂԱԿԱՆ ԷԼԵՄԵՆՏՆԵՐԻ ՄԱՍՆԱԳԻՐ				
1	ГОСТ8545-80	□50x25x3 L = 2800	2	8.77	17.54
2	——— " ———	□50x25x3 L = 3600	2	11.27	22.54
3	——— " ———	□50x25x3 L = 1050	2	3.29	6.58
4	——— " ———	□ 25x25x2 Քայլը 250 L = 575	10	0.80	8.00
5	——— " ———	□ 25x25x2 Քայլը 250 L = 775	14	1.08	15.12
6	——— " ———	□ 100x100x4 L = 1715	4	16.6	66.4
7	——— " ———	□ 50x50x3 L = 1000	4	3.13	12.52
8	——— " ———	□ 50x50x3 L = 2000	2	6.26	12.52
9	ՄԵՏԱՂԱԿԱՆ ԹԻԹԵՂ	-1200x1200x3	1	34.0	34.0
10	ՄԵՏԱՂԱԿԱՆ ԹԻԹԵՂ	-3460x3 L=650	2	53.0	106.0
11	ՄԵՏԱՂԱԿԱՆ ԹԻԹԵՂ	-600x3 L =3760	1	53.13	53.13
12	ՄԵՏԱՂԱԿԱՆ ԹԻԹԵՂ	-700x200x3	8	3.3	26.4
13	ՓԱՅՏԵ ԳԵՐԱՆ 1հատ	Ø120 L =1200 0.083 խ.մ			
	ԿԱՆԳՆԱԿ □100x100x4 (4 հատ)				
14	ГОСТ19903 - 76	-8X300 L = 300	1	3.92	3.92
	ԲԵՏՈՆ ՀԻՄՔԵՐԻ B15 ԴԱՍԻ 0.10մ³, ՏՈՓԱՆԱԾ ԽԻՆ 0.04մ³				
	ԿԱՆԳՆԱԿ □50x25x3 (2 հատ)				
15	ГОСТ8545-80	□ 50x50x3 L = 350	1	1.10	1.10
16	——— " ———	-8X200 L = 200	1	2.51	2.51
	ԲԵՏՈՆ ՀԻՄՔԵՐԻ B15 ԴԱՍԻ 0.04մ³, ՏՈՓԱՆԱԾ ԽԻՆ 0.03մ³				

ՀԱՆԳՈՒՅՑ 1

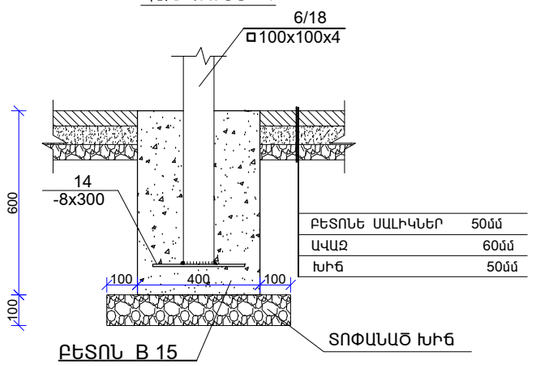

ՀԱՆԳՈՒՅՑ 2

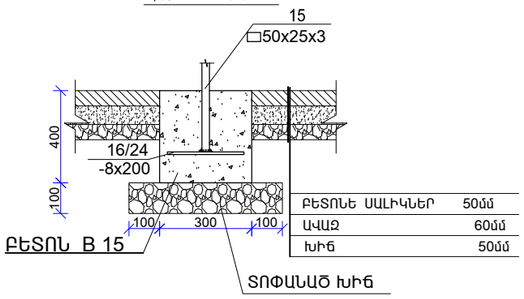

Ք. ԵՐԵՎԱՆ, ԿԵՂՏՄՈ ՎԱՀՉԼԿՅԱՆ ՇՐՋԱՆ, ԽԱՆՁՅԱՆ 35, ԹԻՎՈՒՆՅԱՆ 1 ԲԱԿԱՎՅԻՆ ՏԱՐԱԾՔԻ ԲԱՐԵԿԱՐԳՄԱՆ ԼԻՑԵՆԶԱՎՈՐՈՒՄ			ՊԱՏՎԵՐ N ԵԷ-ՊԼԱՆՇՖ-14/88		
		ՀԱՐՏԱՐԱԿԵՏԱՆՇԻՆԱՐԱՐԱԿԱՆ ՄԱՍ	ՓՈՓՈԽ	ԹԵՐԹ	ԹԵՐԹԵՐ
ՆԱԽԱԳԾԵՑ	Լ. ՀԱՎԱԹՅԱՆ		ԼՆ	ՀՇ-7	13
		ՊԱՐԱՆ	«ՄԵԳԱՄԵՏ» ՍՊԸ		